DP Füge-Falzfräser *Harmony*

» Zerspanung 2.0

TOP

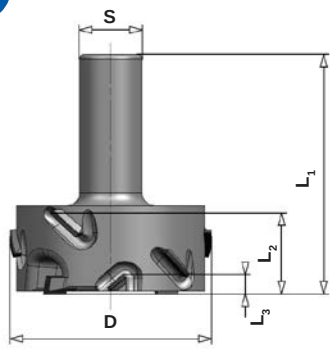

10188490

TOP

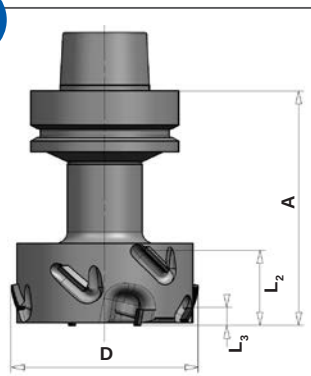

10190150

Ihre Vorteile auf einen Blick:

- Ausrissfreie Kanten an der Deckschicht
- Keine Ausrisse bei Queranleimern
- Für Nullfugen und Lasertechnik geeignet
- Sehr gut für den Einsatz in der Vollholzbearbeitung geeignet
- Keine Mehrfachzerspanung
- Extrem hohe Standzeit
- Keine Verstopfung der Spanräume auch bei langspanigen Materialien
- Große Materialvielfalt

Anwendung:	Zum Falz- und Fügefräsen von Holzwerkstoffen und Massivholz; besonders geeignet für Materialien mit empfindlichen Deckschichten; Falzen ab 8 mm Falzhöhe möglich
Werkstoff:	Spanplatte, MDF, Multiplex, Hartholz und Weichholz längs- und stirnseitig sowie Holzwerkstoffplatten
Maschine:	Stationärmaschinen, mit und ohne Werkzeugwechsler
Ausführung:	Füge-Falzfräser mit großem wechselseitigem Achswinkel und einer neu entwickelten Falzschneide; V-line Spanraum Nahezu ausrissfreies Falzen und Fügen auch quer zur Faser
Zahn:	DP, Bestückungshöhe 3 mm bis zu 4 Standzeiten L3* = positiver Drall, Schneide nach oben ziehend

DP Füge-Falzfräser *Harmony* mit zylindrischem Schaft

D mm	L2 mm	L1 mm	L3* mm	Schaft	BH mm	Z	LZ	Bestell-Nr.
80	32	95	7,7	25	3,0	2+2	◊	10188490

DP Füge-Falzfräser *Harmony* inkl. HSK Plus Aufnahme

D mm	L2 mm	L3* mm	A mm	Schaft	BH mm	Z	LZ	Bestell-Nr.
80	32	7,7	100	HSK 63 F	3,0	2+2	◊	10190150

DP Füge-Falzfräser *Harmony* für HSK Plus Aufnahme

D mm	L2 mm	L3* mm	A mm	Schaft	BH mm	Z	LZ	Bestell-Nr.
80	32	7,7	70	HSK 63 F	3,0	2+2	◊	10190149