DP Schaftfräser Z1 und Z2 *Harmony*

» Zerspanung 2.0

TOP

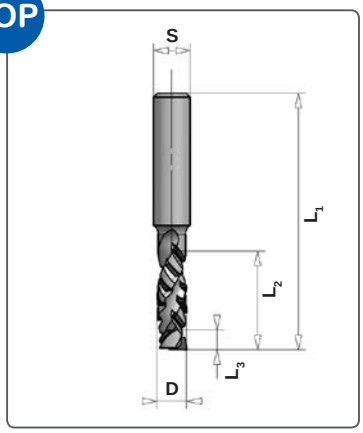

Ihre Vorteile auf einen Blick:

- Ausrissfreie Kanten an der Deckschicht
- Keine Ausrisse bei Queranleimern
- Keine Mehrfachzerspanung
- Für Nullfugen und Lasertechnik geeignet
- Extrem hohe Standzeit
- Große Materialvielfalt

Anwendung:	Zum Formatieren, Nuten und Fügen von Holzwerkstoffplatten mit und ohne Beschichtung Besonders gut geeignet für Spanplatten mit geringer Dichte; sehr genaue Schafttoleranzen; daher zum Schrumpfspannen geeignet (empfohlen) Geeignet zum fliegend Eintauchen und zirkularen (Helix) Bohren
Werkstoff:	Plattenwerkstoffe mit und ohne Beschichtung
Maschine:	Stationärmaschinen, mit und ohne Werkzeugwechsler
Ausführung:	Ø 6 - 12,7 Grundkörper in VHW Ø 16 - 25 mm Grundkörper in Stahl DP Schneiden mit extrem großen Achswinkel und wechselseitiger Schnittaufteilung zur Herstellung von ausrissfreien Fügekanten; asymmetrische Schneiden-aufteilung, geeignet für Fälze ab 5 mm Höhe
Zahn:	DP L3* = positiver Drall, Schneide nach oben ziehend

D mm	L1 mm	L2 mm	L3* mm	Schaft mm	Re/Li	Z	LZ	Bestell-Nr.
6	64	11	3,6	8	re	1	◊	10201796
6	64	15	4,1	8	re	1		10201768
6	64	17	4,1	8	re	1	◊	10201797
8	70	11	2,5	10	re	1	◊	10201767
8	70	17	4,0	10	re	1		10201794
8	70	27	4,0	10	re	1		10201795
10	80	11	3,7	12	re	1	◊	10201765
10	80	17	3,0	12	re	1		10201793
10	80	33	4,8	12	re	1		10201766
12	80	11	1,8	12	re	1	◊	10201761
12	80	17	4,0	12	re	1		10201762
12	80	27	4,0	12	re	1	◊	10201763
12	80	37	4,0	12	re	1		10201764
12	80	11	2,2	12	re	2	◊	10201754
12	80	17	2,2	12	re	2		10201792
12	80	27	2,2	12	re	2	◊	10201755
12	80	37	2,2	12	re	2		10201756
12,7	80	11	2,3	12,7	re	2	◊	10201757
12,7	80	17	2,2	12,7	re	2	◊	10201758
12,7	80	27	2,2	12,7	re	2	◊	10201759
12,7	80	37	2,2	12,7	re	2	◊	10201760