DP Schaftfräser Z2 und Z3 *Harmony*

» Zerspanung 2.0

TOP

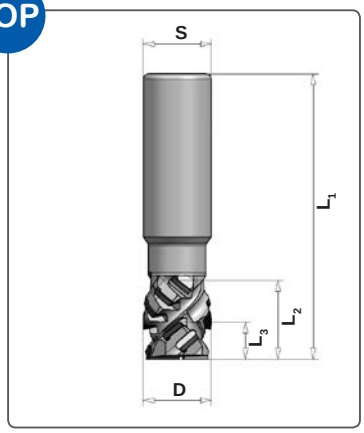

Ihre Vorteile auf einen Blick:

- Ausrissfreie Kanten an der Deckschicht
- Keine Ausrisse bei Queranleimern
- Für Nullfugen und Lasertechnik geeignet
- Keine Mehrfachzerspanung
- Extrem hohe Standzeit
- Große Materialvielfalt

Anwendung:	Zum Formatieren, Nuten und Fügen von Holzwerkstoffplatten mit und ohne Beschichtung; besonders gut geeignet für Spanplatten mit geringer Dichte und stirnseitige Bearbeitung von Vollholz; sehr genaue Schafttoleranzen; daher zum Schrumpfspannen geeignet (empfohlen); geeignet zum fliegend Eintauchen und zirkularen (Helix) Bohren
Werkstoff:	Plattenwerkstoffe mit und ohne Beschichtung
Maschine:	Stationärmaschinen, mit und ohne Werkzeugwechsler
Ausführung:	Ø 16 - 25 mm Grundkörper in Stahl; DP Schneiden mit extrem großen Achswinkel und wechselseitiger Schnittaufteilung; zur Herstellung von ausrissfreien Fügekanten; asymmetrische Schneidenaufteilung, geeignet für Fälze ab 12 mm Höhe; im Schaft ist ein Gewinde
Zahn:	DP L3* = positiver Drall, Schneide nach oben ziehend

D mm	Schaft	L1 mm	L2 mm	L3* mm	Z	Re/Li	LZ	Bestell-Nr.
16	25	105	28	11	2	re		10206247
16	25	105	34	11	2	re		10206248
16	25	120	43	11	2	re	◊	10206249
18	20	120	43	11	2	re		10206250
18	25	120	43	11	2	re	◊	10206251
20	20	105	28	11	2	re		10206252
20	20	105	34	11	2	re	◊	10206253
20	20	120	43	11	2	re		10206254
20	20	120	52	11	2	re	◊	10206255
20	25	105	28	11	2	re		10206256
20	25	105	34	11	2	re	◊	10195138
20	25	120	43	11	2	re		10206258
20	25	120	52	11	2	re	◊	10196738
25	20	105	28	11	2	re		10206260
25	20	105	34	11	2	re	◊	10206262
25	20	120	43	11	2	re		10206263
25	20	120	52	11	2	re		10206264
25	25	105	28	11	2	re		10196587
25	25	105	34	11	2	re	◊	10206265
25	25	120	43	11	2	re		10206266
25	25	120	52	11	2	re	◊	10206267
25	20	105	28	11	3	re		10206268
25	20	105	34	11	3	re	◊	10206269
25	20	120	43	11	3	re		10206270
25	20	120	52	11	3	re	◊	10206271
25	25	105	28	11	3	re		10194725
25	25	105	34	11	3	re	◊	10206272
25	25	120	43	11	3	re		10206273
25	25	120	52	11	3	re	◊	10206274