# 50010 VHW Extreme Dübelbohrer mit Dachformspitze

## für Durchgangslöcher, Zylinderschaft 10 mm

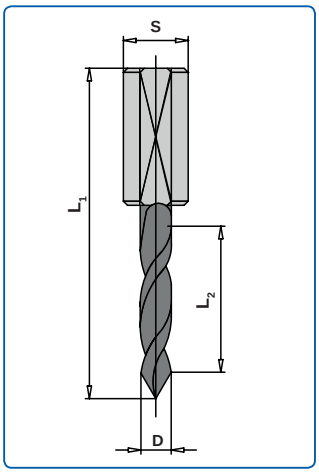


Anwendung: Bohren von Durchgangslöchern in Holzwerkstoffen auf Dübelloch-Bohreinrichtungen

Ausführung: Spiralteil Vollhartmetall; Dachformspitze mit 60° Vollwinkel
Zylinderschaft mit Spannfläche und Einstellschraube
Spiralteil kunststoffbeschichtet
**Sehr hohe Standzeit**

n(max) = 12.000 min-1

| | D mm | L2 mm | L1 mm | Schaft mm | Re/Li | Bestell-Nr. |
|---|---|---|---|---|---|---|
| TOP | 3 | 27 | 70,0 | 10x30 | li | 10176246 |
| TOP | 3 | 27 | 70,0 | 10x30 | re | 10172460 |
| TOP | 4 | 35 | 70,0 | 10x25 | li | 10173774 |
| TOP | 4 | 35 | 70,0 | 10x25 | re | 10101490 |
| TOP | 5 | 35 | 70,0 | 10x25 | li | 10134201 |
| TOP | 5 | 35 | 70,0 | 10x25 | re | 10134200 |
| TOP | 6 | 35 | 70,0 | 10x25 | li | 10191549 |
| TOP | 6 | 35 | 70,0 | 10x25 | re | 10185921 |
| TOP | 8 | 35 | 70,0 | 10x25 | li | 10167353 |
| TOP | 8 | 35 | 70,0 | 10x25 | re | 10167351 |