45010 I WP Abrund- und Fasefräser

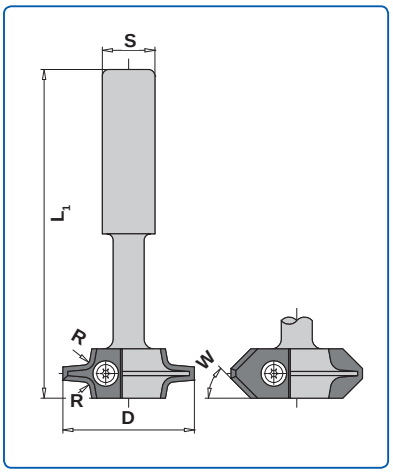

Anwendung:	Abrunden oder Anfasen
Ausführung:	HW-Wechselmesser; im gleichen Grundkörper können Abrundmesser mit verschiedenen Radien oder Fasemesser 45° verwendet werden; Rechtslauf
Werkstoff:	Holz- und Plattenwerkstoffe
Maschine:	Stationärmaschine mit und ohne Werkzeugwechsler
Betriebsart:	MEC

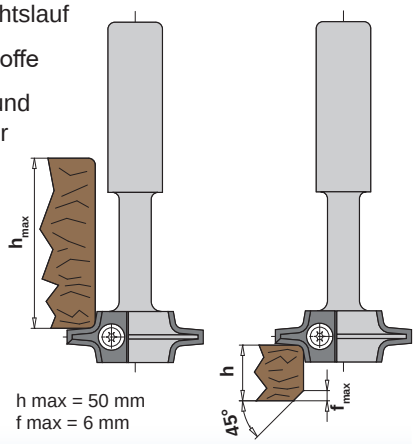

h max = 50 mm
f max = 6 mm

D mm	L1 mm	R mm	Winkel	Schaft mm	Bestell-Nr.
40	100	2		16	10003017
40	100	3		16	10003018
40	100	4		16	10003019
40	100	5		16	10003021
40	100		45°	16	10003020

Ersatzteile

Bezeichnung	Abmessung mm	Bestell-Nr.
Grundkörper	ohne Messer	10003016
Abrundmesser	15x18x2, R2	10007421
Abrundmesser	15x18x2, R3	10014922
Abrundmesser	15x18x2, R4	10007422
Abrundmesser	15x18x2, R5	40011755
Abrundmesser	15x18x2, 45°	10018580
Torx-Spannschraube	M4x5, T15	10006063