43010 I WP Fase-Foldingfräser Z1

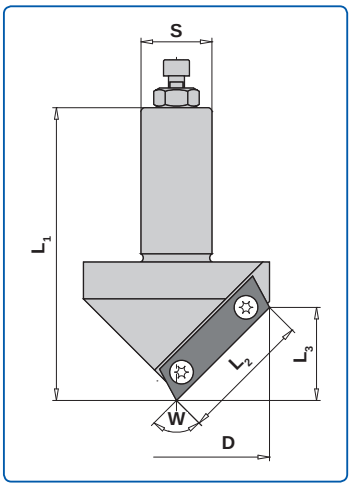

Anwendung:	Fräsen von V-Nuten, Ziernuten Für Folding geeignet
Ausführung:	HW Wendemesser Rechtslauf HW01 = für MDF HW02 = für Massivholz und Holzwerkstoffe
Maschine:	Stationärmaschine mit und ohne Werkzeugwechsler
Betriebsart:	MEC

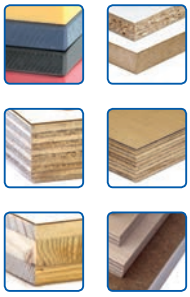

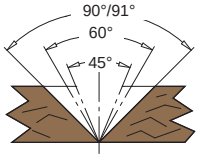

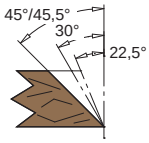

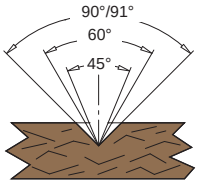

D mm	L2 mm	L1 mm	L3 mm	Schaft mm	Winkel	Bestell-Nr.
43	46,4	115	43	25x55	45°	10110998
43	46,4	115	43	20x55	45°	10110997
41,5	41,5	118	35	25x55	60°	10003024
50	36,4	93	25	20x55	90°	40013307
50	36,4	93	25	25x55	90°	40013308
50	36,4	93	25	20x55	91°	10020657
50	36,4	93	25	25x55	91°	10003025

Bei Foldingschnitten in Spanplatten ist wegen evtl. hochstehender Fasern α = 91° zu verwenden

Ersatzteile

Bezeichnung	Abmessung mm	Bestell-Nr.
Wendeplatte	60x12x1,5, HW02, für 45°	10113001
Wendeplatte	50x12x1,5, HW02, für 60°	10006982
Wendeplatte	50x12x1,5, HW01, für 60°	40015875
Wendeplatte	40x12x1,5 HW02, für 90°+91°	10006981
Wendeplatte	40x12x1,5 HW01, für 90°+91°	10006980
Torx-Spannschraube	M4x4 Großkopf, T15	10006040