52010 HW Zylinderkopfbohrer
Z2 + V2

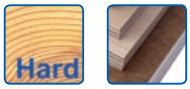

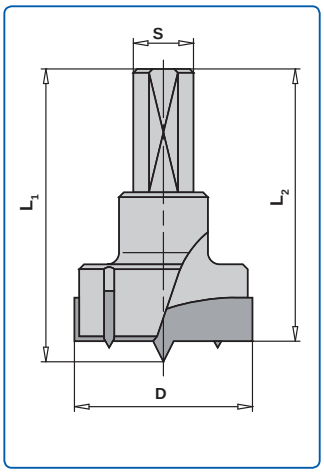

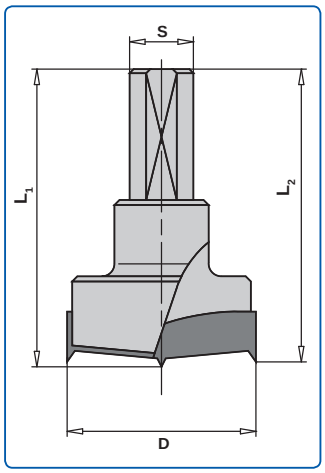

Version mit reduzierter Zentrierspitze für Topfbandbohrungen bis nahe an die Deckschicht

Anwendung: Bohren maßhaltiger und ausrissfreier Sacklöcher in Harthölzern, Holzwerkstoffen etc. (zum Bohren von Löchern für Möbelbeschläge usw.)

Ausführung: Zwei Räumerschneiden, zwei eingesetzte Vorschneider und Zentrierspitze; Zylinderschaft mit Spannfläche und Einstellschraube

Bohrerlänge 57,5 mm

	D mm	L2 mm	L1 mm	Schaft mm	Re/Li	Bestell-Nr.
TOP	15	55,5	57,5	10x26	li	10005449
TOP	15	55,5	57,5	10x26	re	10005450
TOP	18	55,5	57,5	10x26	li	10005455
TOP	18	55,5	57,5	10x26	re	10005456
	20	55,5	57,5	10x26	li	10005459
TOP	20	55,5	57,5	10x26	re	10005460
	22	55,5	57,5	10x26	re	10005464
TOP	25	55,5	57,5	10x26	re	10005466
	35	55,5	57,5	10x26	li	10005481
	35	55,5	57,5	10x26	re	10005482

Bohrerlänge 70,0 mm

	D mm	L2 mm	L1 mm	Schaft mm	Re/Li	Bestell-Nr.
TOP	15	68,0	70,0	10x26	li	10005451
TOP	15	68,0	70,0	10x26	re	10005452
	18	68,0	70,0	10x26	li	10005457
	18	68,0	70,0	10x26	re	10005458
	20	68,0	70,0	10x26	li	10005461
TOP	20	68,0	70,0	10x26	re	10005462
	25	68,0	70,0	10x26	li	10005467
	25	68,0	70,0	10x26	re	10005468
	30	68,0	70,0	10x26	li	10005477
TOP	30	68,0	70,0	10x26	re	10005478
TOP	35	68,0	70,0	10x26	li	10005483
TOP	35	68,0	70,0	10x26	re	10005484

HW Zylinderkopfbohrer - Z2 + V2, mit reduzierter Zentrierspitze

Für Topfbandbohrungen bis nahe an die Deckschicht

D mm	L2 mm	L1 mm	Schaft mm	Re/Li	Bestell-Nr.
35	68,0	69,0	10x26	re	40013433