51010 VHW Extreme Dübelbohrer mit runden Vorschneidern

Zylinderschaft 10 mm

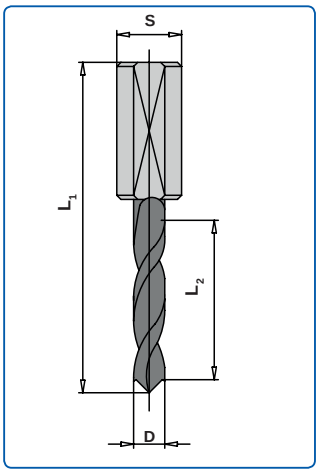

Anwendung: Einsatz in Spannfuttern, Reduzierfuttern etc., auf Dübellochbohrmaschinen und CNC-Maschinen. Zum Bohren von Sacklöchern in Massivholz, Holzwerkstoffen usw., auch in beschichteter Ausführung. **Sehr gute Lochkanten und lange Standzeiten in schwierigen Holzwerkstoffen**

Ausführung: Spiralteil Vollhartmetall. Mit Zentrierspitze, die von einem Spitzenwinkel gebildet wird und zwei negativ angeschliffenen, verstärkten Vorschneidern; vergrößerte Spannuten. Zylinderschaft mit Spannfläche und Tiefeneinstellschraube **HW-Feinstkorn**

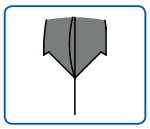

Stabil ausgebildete Zentrier-spitze und verstärkte Vorschneider bringen erhöhte Standzeiten

Bohrerlänge 57,5 mm

	D mm	L2 mm	L1 mm	Schaft mm	Re/Li	Bestell-Nr.
TOP	3	18	57,5	10x25	li	10022594
TOP	3	18	57,5	10x25	re	10022593
TOP	4	20	57,5	10x25	li	10175553
TOP	4	20	57,5	10x25	re	10178313
TOP	5	22	57,5	10x27	li	10175745
TOP	5	22	57,5	10x27	re	10175744
TOP	6	22	57,5	10x25	li	10022599
TOP	6	22	57,5	10x25	re	10022597
TOP	8	22	57,5	10x25	li	10178314
TOP	8	22	57,5	10x25	re	10178315

Bohrerlänge 70,0 mm

	D mm	L2 mm	L1 mm	Schaft mm	Re/Li	Bestell-Nr.
TOP	3	18	70,0	10x38	re	10159604
TOP	3	18	70,0	10x38	li	10159597
TOP	4	27	70,0	10x30	li	10188241
TOP	4	27	70,0	10x30	re	10188240
TOP	5	30	70,0	10x28	li	10168276
TOP	5	30	70,0	10x28	re	10168272
TOP	6	30	70,0	10x29	li	10022606
TOP	6	30	70,0	10x29	re	10022604
TOP	8	35	70,0	10x22	li	10134198
TOP	8	35	70,0	10x22	re	10134199
TOP	10	35	70,0	10x20	li	10107588
TOP	10	35	70,0	10x20	re	10107586