CMT ***Bohrungsfräser*** [C694.008]

Verleimfräser

Der CMT-Verleimmesserkopf fräst die stärksten Verleimverbindungen in allen Holzarten und Holzwerkstoffen. Die eng aneinander liegenden Verleimprofile erhöhen die Verleimfläche und sorgen dafür, dass die Verleimverbindung extrem stark ist. Die maximale Werkstückdicke beträgt 47 mm.

Für den Einsatz auf Tischfräsen. Besonders geeignet für Massivholz und Plattenwerkstoffe.

TECHNISCHE EIGENSCHAFTEN:
- Aluminiumkörper mit hoher Widerstandsfähigkeit gegen höher- und hochfeste Materialien
- 2 HW-Messer (49,6x11,9x1,5 mm) [Z2]
- Für manuellen Vorschub (MAN)
- Stifte für die automatische Positionierung der Messer

Lieferung in einer praktischen und stabilen Kunststoffbox.

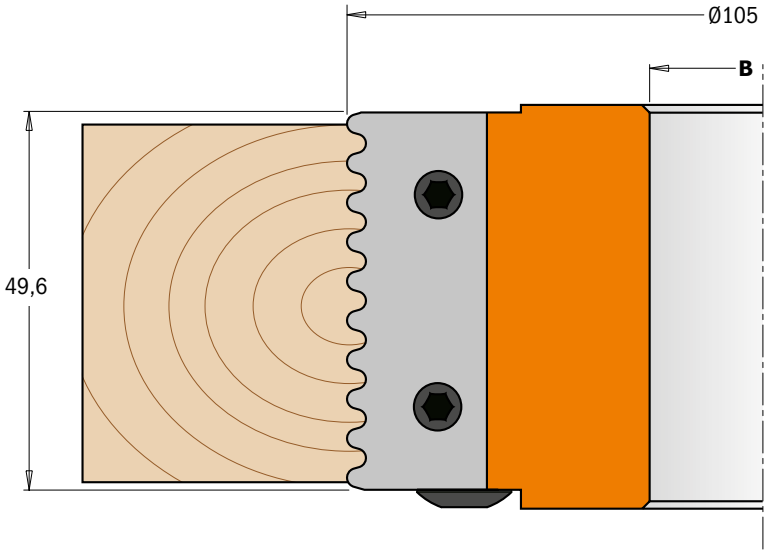

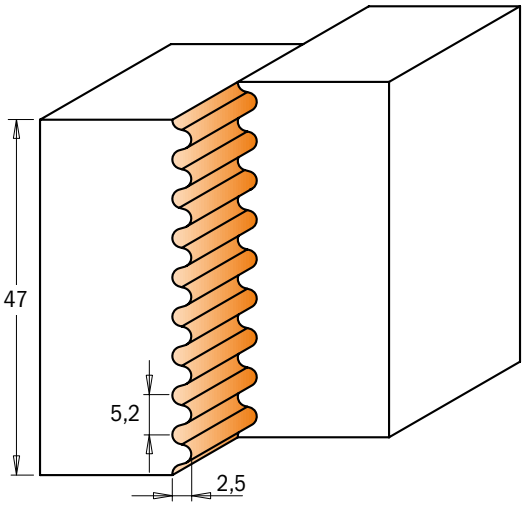

D mm	B mm	Z	U/min	Bestell-Nr.		Ersatzteile x2			
105	30	2	7.300 - 11.500	C694.008.30		C695.008.01	C695.999.49	C990.066.00	C991.067.00
105	31,75	2	7.300 - 11.500	C694.008.31		C695.008.01	C695.999.49	C990.066.00	C991.067.00
105	35	2	7.300 - 11.500	C694.008.35		C695.008.01	C695.999.49	C990.066.00	C991.067.00
105	40	2	7.300 - 11.500	C694.008.40		C695.008.01	C695.999.49	C990.066.00	C991.067.00
105	50	2	7.300 - 11.500	C694.008.50		C695.008.01	C695.999.49	C990.066.00	C991.067.00

Optional	**C695.998.2630**	Distanzring Ø50x2,6x30mm
	C695.998.2631	Distanzring Ø50x2,6x31,75mm
	C695.998.2635	Distanzring Ø55x2,6x35mm
	C695.998.2640	Distanzring Ø60x2,6x40mm
	C695.998.2650	Distanzring Ø70x2,6x50mm

Zeichnungen im Maßstab 1:1 mm