Bündig- und V-Nut Fräser mit Anlaufring [C7/953]

HW Z2 RH

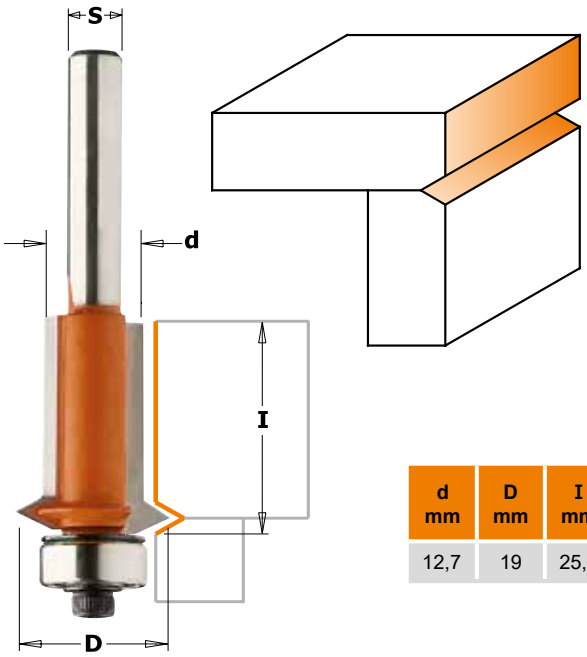

Die V-förmige Geometrie macht eine entsprechende Nut entlang der Nahtstelle. Dies wirkt einerseits sehr dekorativ und verdeckt außerdem die Verbindungsnaht. Die Plattenstärke kann bis 25 mm betragen.

ANWENDUNG: Der ideale Fräser zum Herstellen von Kästen und Schränken. Dieser Fräser wurde speziell als Bündigfräser für Plattenverbindungen entwickelt.

TIPP: Um beste Ergebnisse zu erzielen, achten Sie darauf, dass der Überhang der Front beim Bündigfräsen nicht mehr als 3 mm beträgt.

d mm	D mm	I mm	Bestell-Nr. S = Ø 6 mm	Preis	Bestell-Nr. S = Ø 8 mm	Preis	Bestell-Nr. S = Ø 12 mm	Preis
12,7	19	25,4	C753.001.11	35,80 €	C953.001.11	35,80 €	C953.501.11	37,10 €

Ersatzteile

C990.423.00	C791.003.00	C990.058.00	C991.057.00

Zeichnungen im Maßstab 1:1 mm