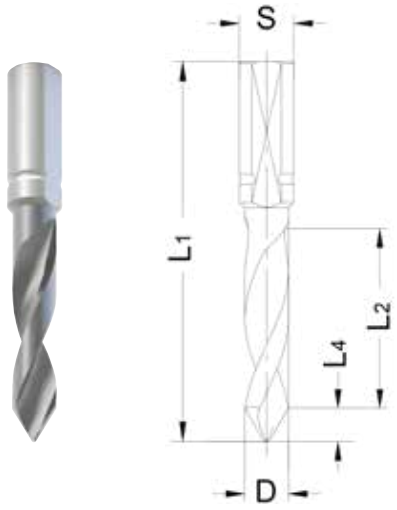

VHW-Durchgangslochbohrer

Ausführung:
- VHW-Spiralteil mit 60° Dachspitze (bei D=3 mm; 120°)
- Schaft mit Spannfläche und Einstellschraube

Anwendung:
- für Durchgangbohrungen in Holzwerk- und Kunststoffen
- Einsatz auf BAZ und Durchlaufbohranlagen

Werkstückstoff:
- HPL (TRESPA®, Laminate, RESOPAL®)
- beschichtete Span- und MDF-Platten
- Multiplex
- Massivholz

Zubehör: Längeneinstellschrauben	Bestellnummer	
M 5 x 8	39075-0-05080-R	●
M 5 x 17 für Schnellwechselfutter	39075-0-05017-R	●

VHW-Durchgangslochbohrer Z2

D [mm]	L_2 [mm]	L_4 [mm]	L_1 [mm]	S [mm]	Bestellnummer	
3	27	2,6	57,5	10	30566-6-03027-L	●
3	27	2,6	57,5	10	30566-6-03027-R	●
4	20	3,5	57,5	10	30573-6-04020-L	●
4	20	3,5	57,5	10	30573-6-04020-R	●
5	20	4,3	57,5	10	30573-6-05020-L	●
5	20	4,3	57,5	10	30573-6-05020-R	●
6	20	5,2	57,5	10	30573-6-06020-L	●
6	20	5,2	57,5	10	30573-6-06020-R	●
8	20	6,9	57,5	10	30573-6-08020-L	●
8	20	6,9	57,5	10	30573-6-08020-R	●
10	20	8,7	57,5	10	30573-6-10020-L	●
10	20	8,7	57,5	10	30573-6-10020-R	●
3	27	2,6	70	10	30573-6-03020-L	●
3	27	2,6	70	10	30573-6-03020-R	●
4	25	3,5	70	10	30573-6-04025-L	●
4	25	3,5	70	10	30573-6-04025-R	●
5	33	4,3	70	10	30573-6-05033-L	●
5	33	4,3	70	10	30573-6-05033-R	●
6	33	5,2	70	10	30573-6-06033-L	●
6	33	5,2	70	10	30573-6-06033-R	●
8	33	6,9	70	10	30573-6-08033-L	●
8	33	6,9	70	10	30573-6-08033-R	●
10	33	8,7	70	10	30573-6-10033-L	●
10	33	8,7	70	10	30573-6-10033-R	●

● auf Lager ○ auf Anfrage