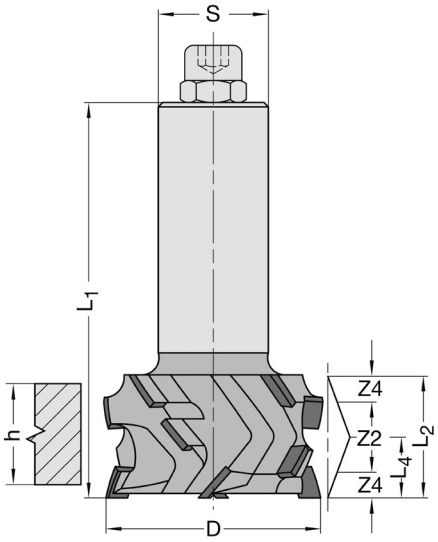

15600

D mm	L_2 mm	L_4 mm	h mm	L_1 mm	B.H. mm	Schaft mm	Bestellnummer
50	22	12,5	10 - 19	85	4,5	25 x 60	15600-9-50226-R
50	28	12,0	16 - 25	90	4,5	25 x 60	15600-9-50286-R
50	48	25,0	25 - 45	110	4,5	25 x 60	15600-9-50486-R

Ausführung
* Grundkörper aus Stahl
* vernickelt
* nach innen ziehender Schnitt
* bis zu 7x nachschärfbar

Anwendung
* Formatieren, Falzen und Formatieren von klassischen Holzwerkstoffen

Besondere Vorteile
* sehr gute Kantenqualität auch bei hohen Vorschüben
* im Deckschichtbereich Z4, in den Mittellagen Z2

Einsatzempfehlung:
n = 18 000 - 24 000 min^{-1}
v_f = 20 - 35 m/min