Gigaspeed-TRIO

Z3

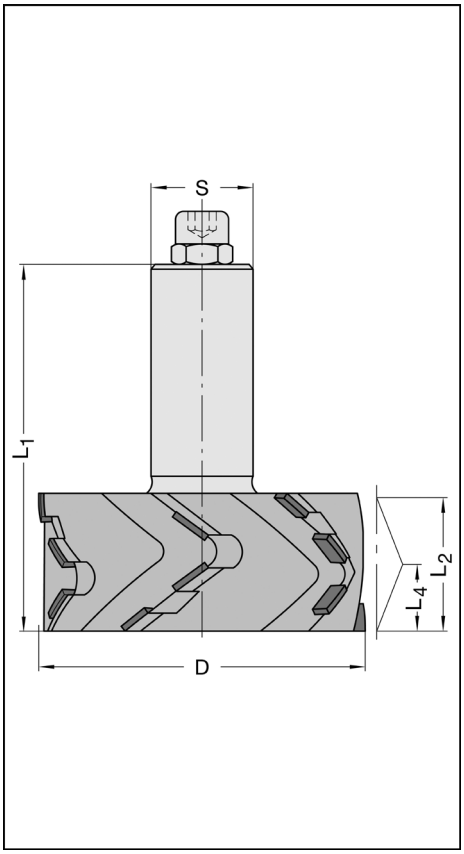

15700

D mm	L_2 mm	L_4 mm	L_1 mm	B.H. mm	Schaft mm	Bestellnummer
50	48	25	110	4,0	25 x 55 m. E. M 8	15700-9-50486-R
80	32	16	90	4,0	25 x 55 m. E. M 8	15700-9-80326-R
80	81,5	42,5	145	4,0	25 x 55 m. E. M 8	15700-9-80856-R

Ausführung
* Grundkörper aus Stahl
* vernickelt
* nach innen ziehender Schnitt
* bis zu 6x nachschärfbar

Anwendung
* Formatieren von klassischen Plattenwerkstoffen und Massivholz

Besondere Vorteile
* extremer Achswinkel
* sehr gute Kantenqualität auch bei hohen Vorschüben
* hohe Schnittgeschwindigkeit durch großen Flugkreisdurchmesser
* besonders leistungsfähig bei furnierten Holzwerkstoffen

Einsatzempfehlung:
n = 18 000 - 24 000 min^{-1}
v_f = 20 - 45 m/min

Gigaspeed-PARTICLE

Z3

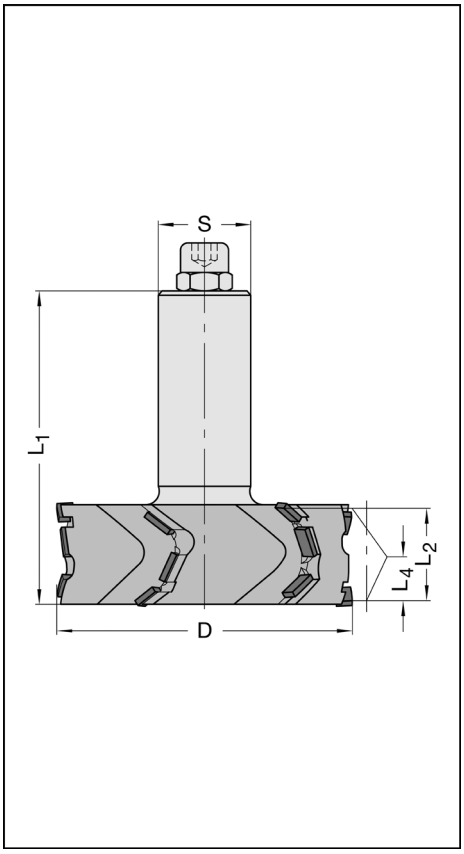

15750

D mm	L_2 mm	L_4 mm	L_1 mm	B.H. mm	Schaft mm	Bestellnummer
80	25	13	85	4,5	25 x 55 m. E. M 8	15750-9-80256-R

Ausführung
* Grundkörper aus Stahl
* vernickelt
* nach innen ziehender Schnitt
* bis zu 6x nachschärfbar

Anwendung
* Formatieren von melaminharzbeschichteten Spanplatten 16 - 22mm

Besondere Vorteile
* sehr gute Kantenqualität auch bei hohen Vorschüben

Einsatzempfehlung:
n = 18 000 - 24 000 min^{-1}
v_f = 20 - 50 m/min